Ցանկապատի կոնստրուկցիան

Մ 1:50

Ճակատ

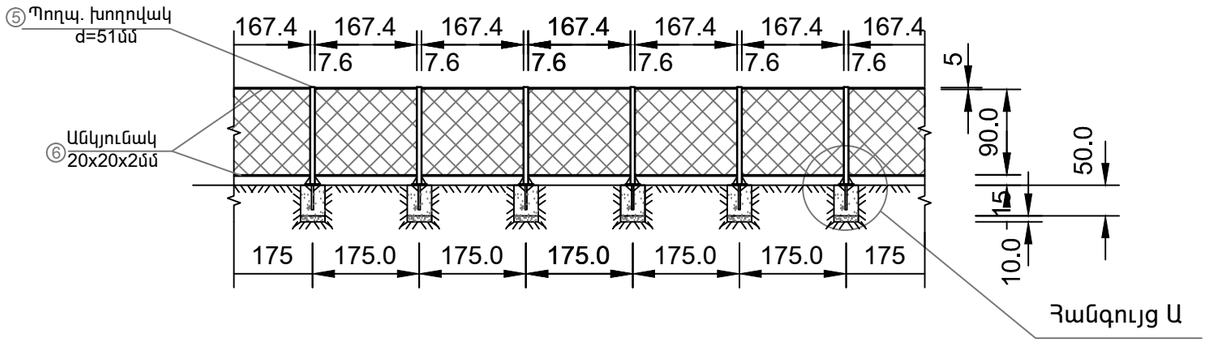

Հատակագիծ

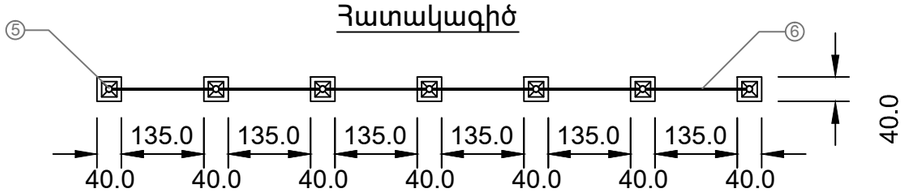

Մետաղի մասնագիր մեկ էլեմենտի համար

Ցանցեր ձողեր NN	Դիրքերի NN	Տրամագիծը, չափը մմ	Քանակը հատ	Երկարությունը 1 հատ սմ	Երկարությունը Ընդհանուր սմ	Քաշը 1 հատ (գմ) կգ	Քաշը Ընդհանուր կգ
Խարիսխ	1	∅ 25 A III	2	40	80	3.854	3.1
◸ ·	2	100x110x5	4	—	—	0.22	0.88
▭ ·	3	250x250x5	1	—	—	2.46	2.46
◺ ·	4	130x80x5	4	—	—	0.2	0.8
○ Պողպ. կլոր խող.	5	51	2	115	230	5.4	12.4
L	6	20x20x2	2	L =167.4	334.8	0.6	2.1
Ցանցի խարսխման լար	7	∅ 6 A I	2	L =167.4	334.8	0.222	0.74
Ը Ն Դ Ա Մ Ե Ն Ը							22.48
Ցանց	—				1.6 ^{2}	—	—

Բետոն B15 դասի - 0.8մ^3
Խճային նախապատ.- 0.016մ^3
էպօքսիդո ցեմենտային շաղախ- 0.02մ^3

Խարիսխների տեղադրման և խողովակի ամրացման դետալը

(Ցանցը ցույց տրված չէ)

Մ 1:20

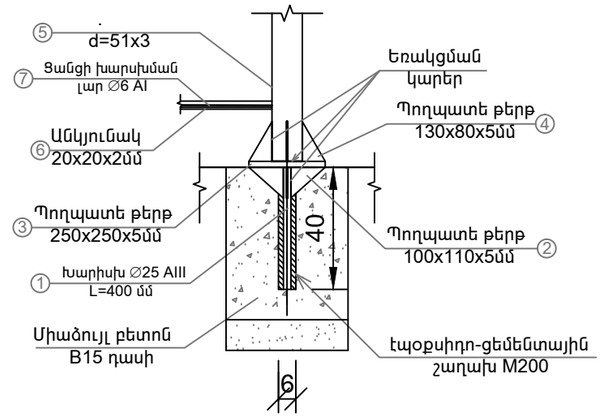

Ծանոթություն

1. Ցանցը անկյունակներին միանում է կլոր խողովակներին նախապես եռակցված AI դասի հարթ ամրանի միջոցով:
   Խողովակների միացումը խարիսխների հետ իրականացվում է պողպատե թերթերով եռակցման միջոցով:
   Լարերը AI դասի հարթ ամրանից,իսկ խարիսխները AIII դասի պարբերական պրոֆիլի ամրանից:
   ԳՕՍՏ 5781-82 և 380-88:

2. Խարիսխները տեղադրվում են նախապես գայլիկոնված d60 մմ անցքերի մեջ՝ հետագայում լրալցվում M200 մակնիշի էպօքսիդո - ցեմ. շաղախով:

3. Չափերը տրված են «սմ»-ով, ամրաններինը և պողպատե թերթերինը՝ «մմ»-ով:

	Ք. ԵՐԵՎԱՆ ՀԵՐԱՑԻ 18, 18Ա ԲԱԿԱՅԻՆ ՏԱՐԱԾՔԻ ԲԱՐԵԿԱՐԳՄԱՆ ԱՇԽԱՏԱՆՔՆԵՐ			Պատվեր N ԵՔ-ՊԸԱՇՁԲ-13/75-2		
			ՃԱՐՏԱՐԱՊԵՏԱԿԱՆ ՄԱՍ	ՓՈՒԼ	ԹԵՐԹ	ԹԵՐԹԵՐ
ՏՆՕՐԵՆ	Ս. ԳԱԼՍՏՅԱՆ			ԱՆ	ՃՇ-11	14
ՆԳՃ	Ա. ՀԱՅՐԱՊԵՏՅԱՆ		ՄԵՏԱՂԱԿԱՆ ԲԱԶՐԻՔ (ցանկապատ)	«ՄԵԳԱՄԵՏՐ» ՍՊԸ		